가스가압시설(GCS)계통도

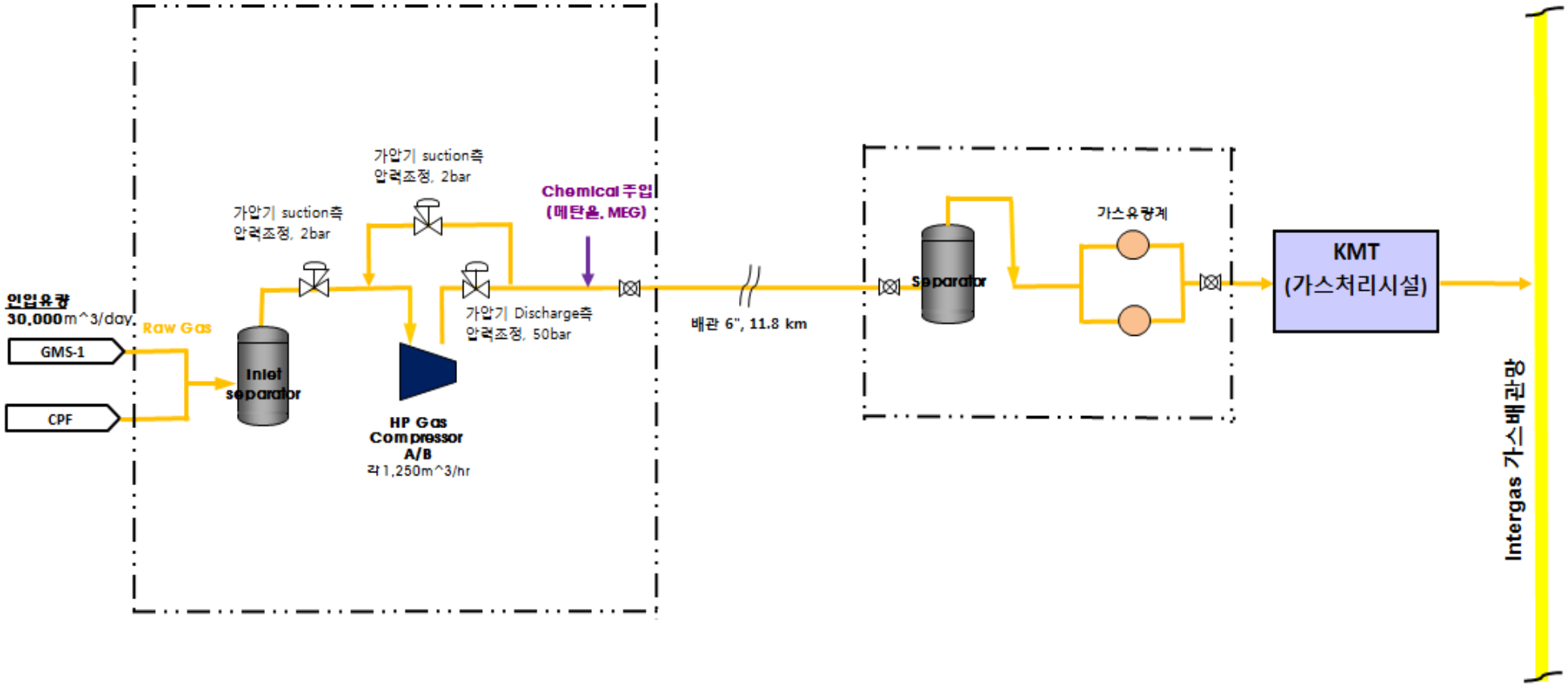

Kulzhan 광구 주요 시설 위치

