원유중간

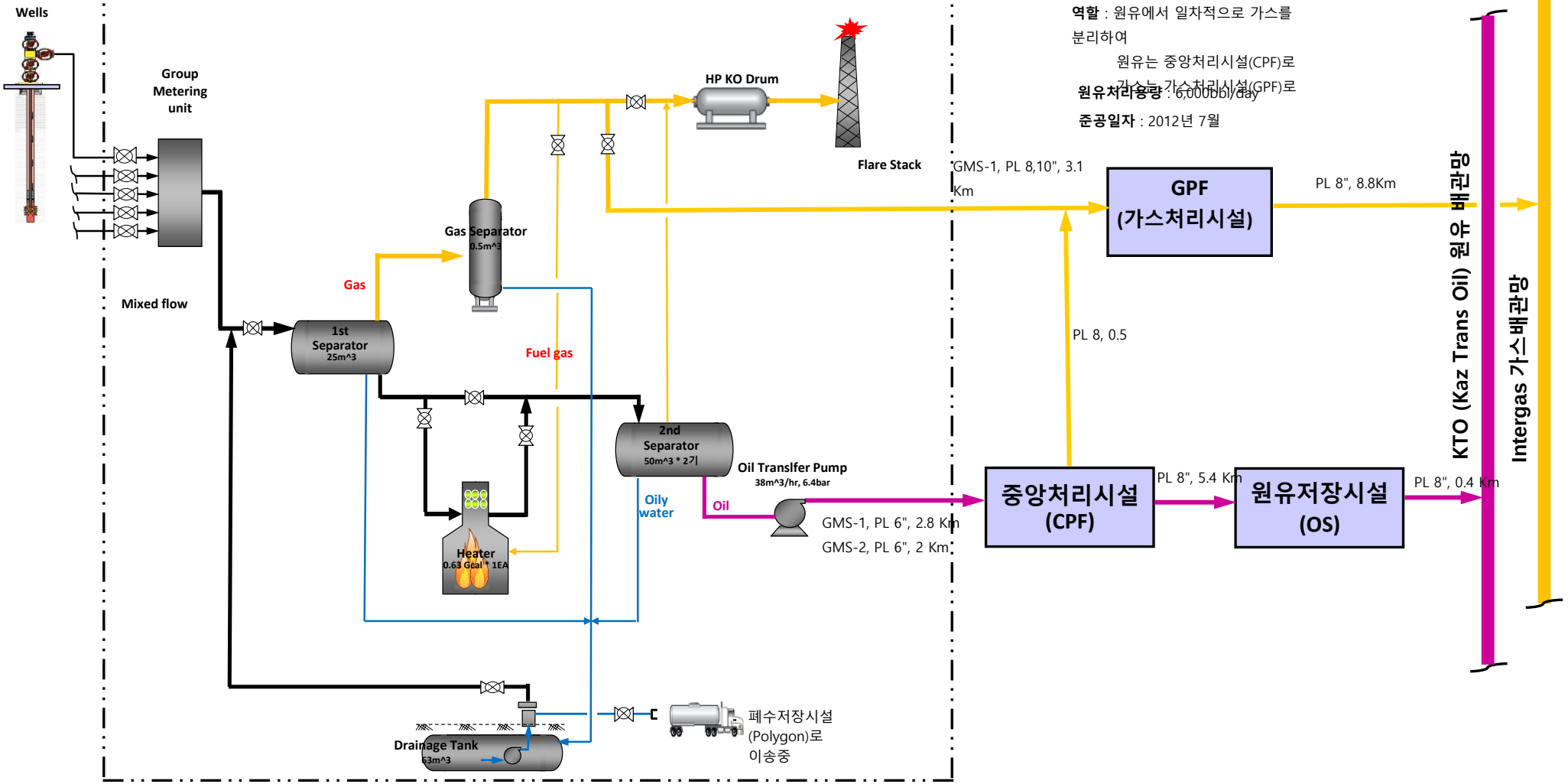

원유중간 집하시설

역할 : 원유에서 일차적으로 가스를 분리하여
원유는 중앙처리시설(CPF)로
가스는 가스처리시설(GPF)로

원유처리용량 : 6,000bbl/day

준공일자 : 2012년 7월

중앙처리시설(CPF) 계통도

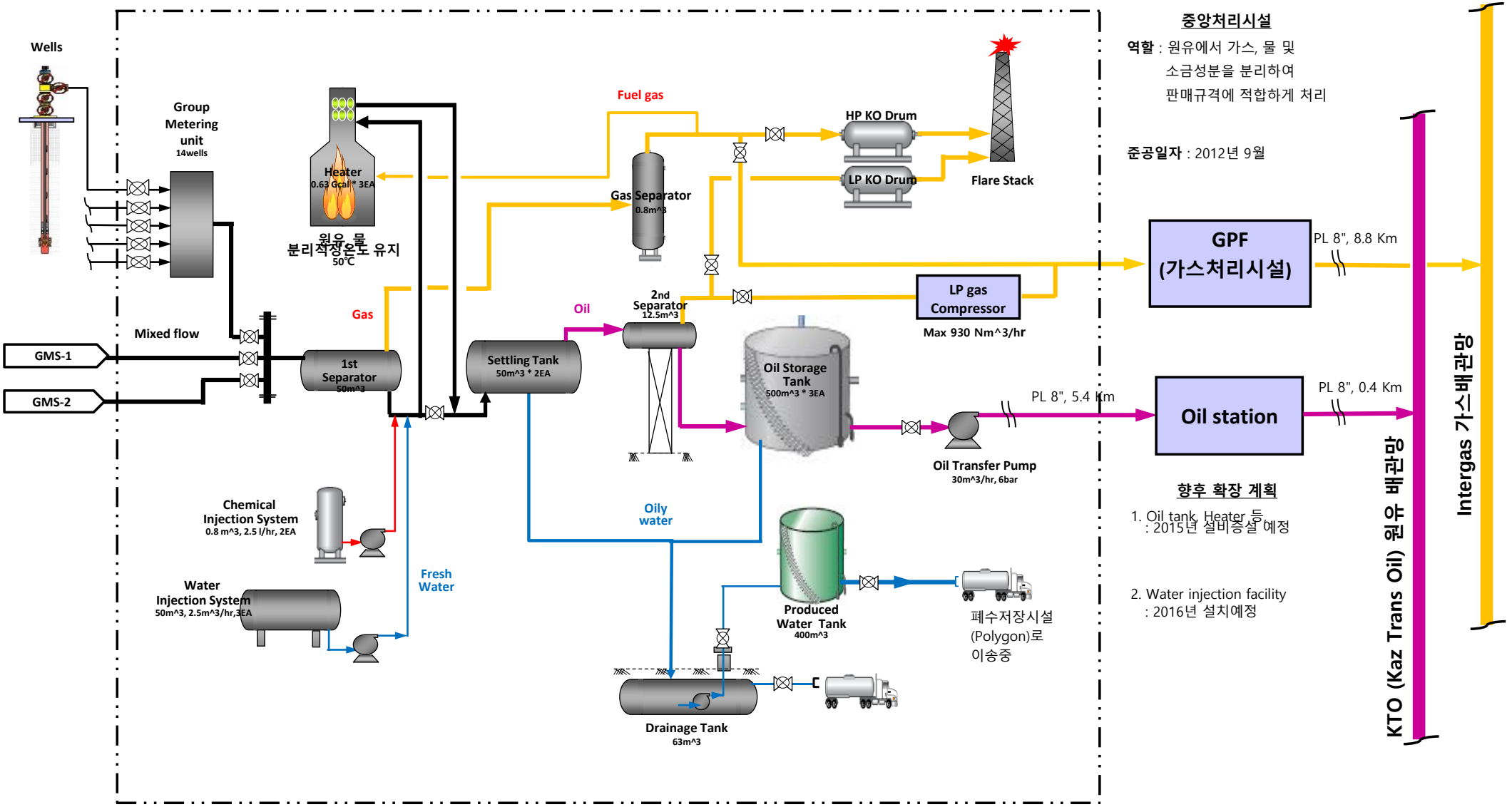

중앙처리시설

역할 : 원유에서 가스, 물 및 소금성분을 분리하여 판매규격에 적합하게 처리

준공일자 : 2012년 9월

향후 확장 계획

1. Oil tank, Heater 등 : 2015년 설비증설 예정
2. Water injection facility : 2016년 설치예정

원유저장&송출시설(Oil station) 계통도

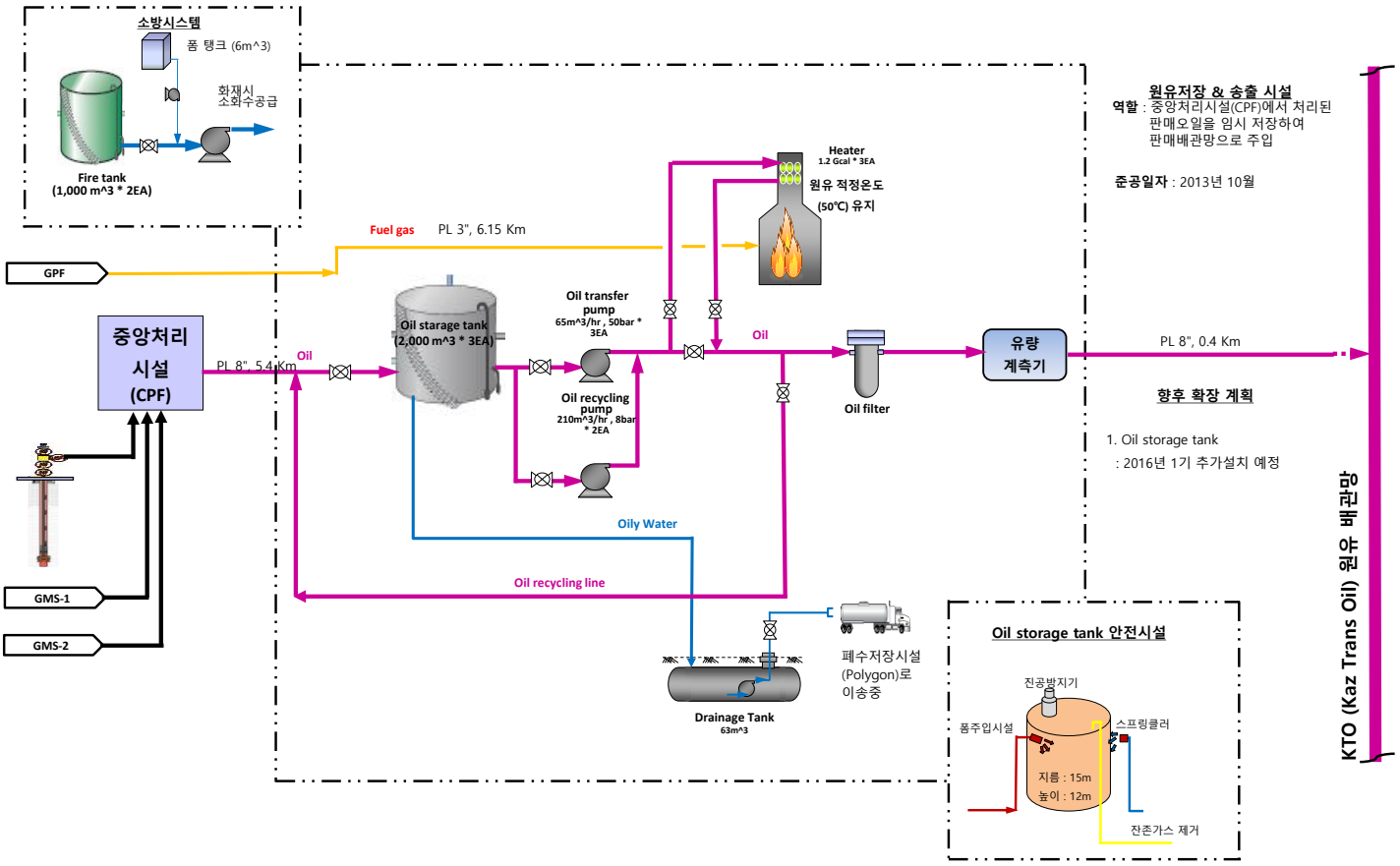

원유저장&송출시설(Oil station) 계통도

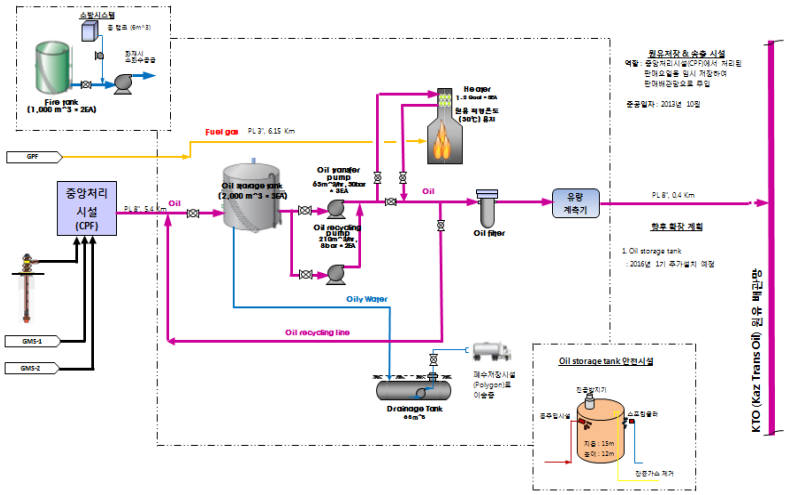

가스처리시설(GPF) 계통도

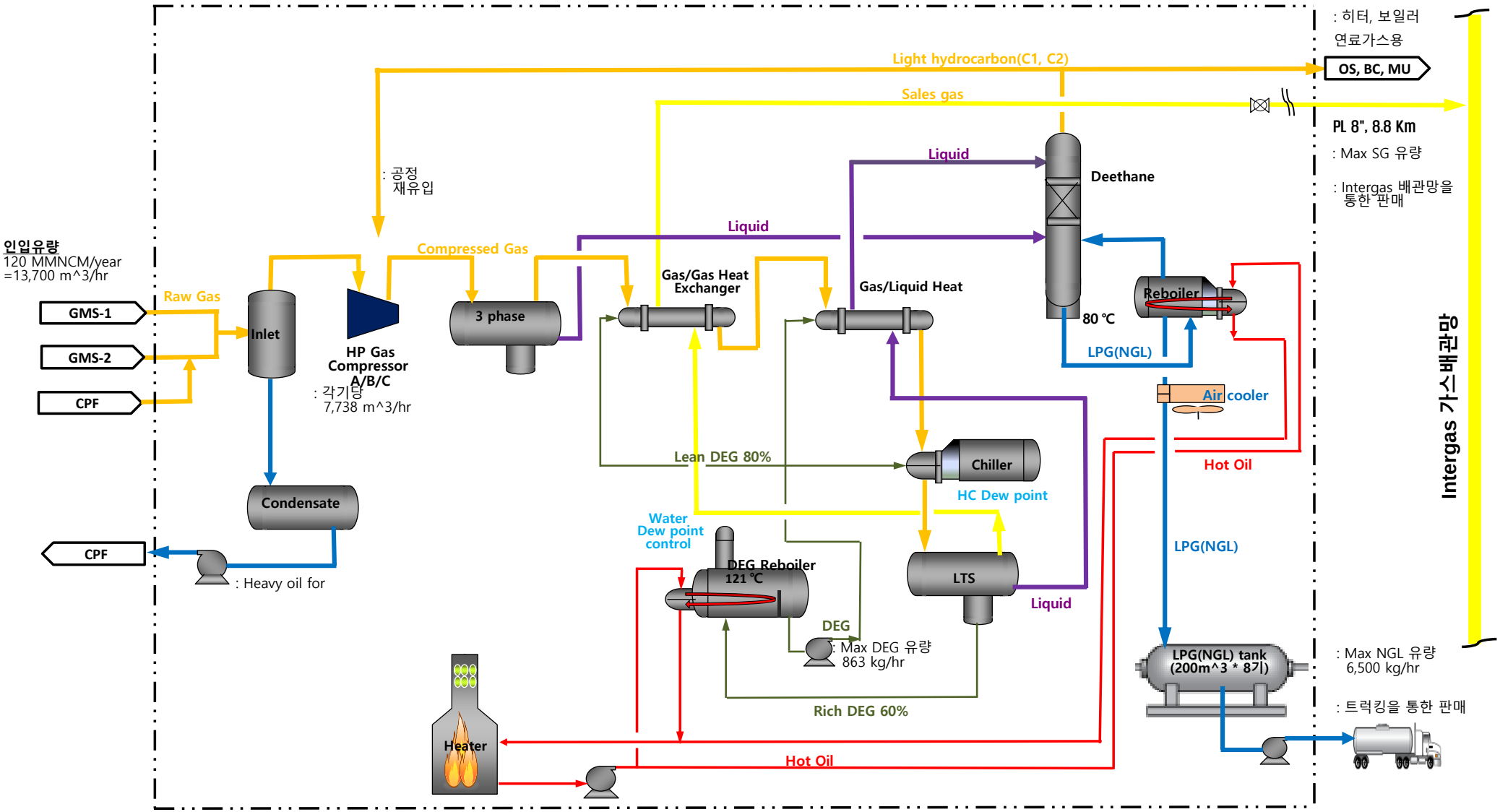

가스처리시설(GPF) 구성설비 배치도

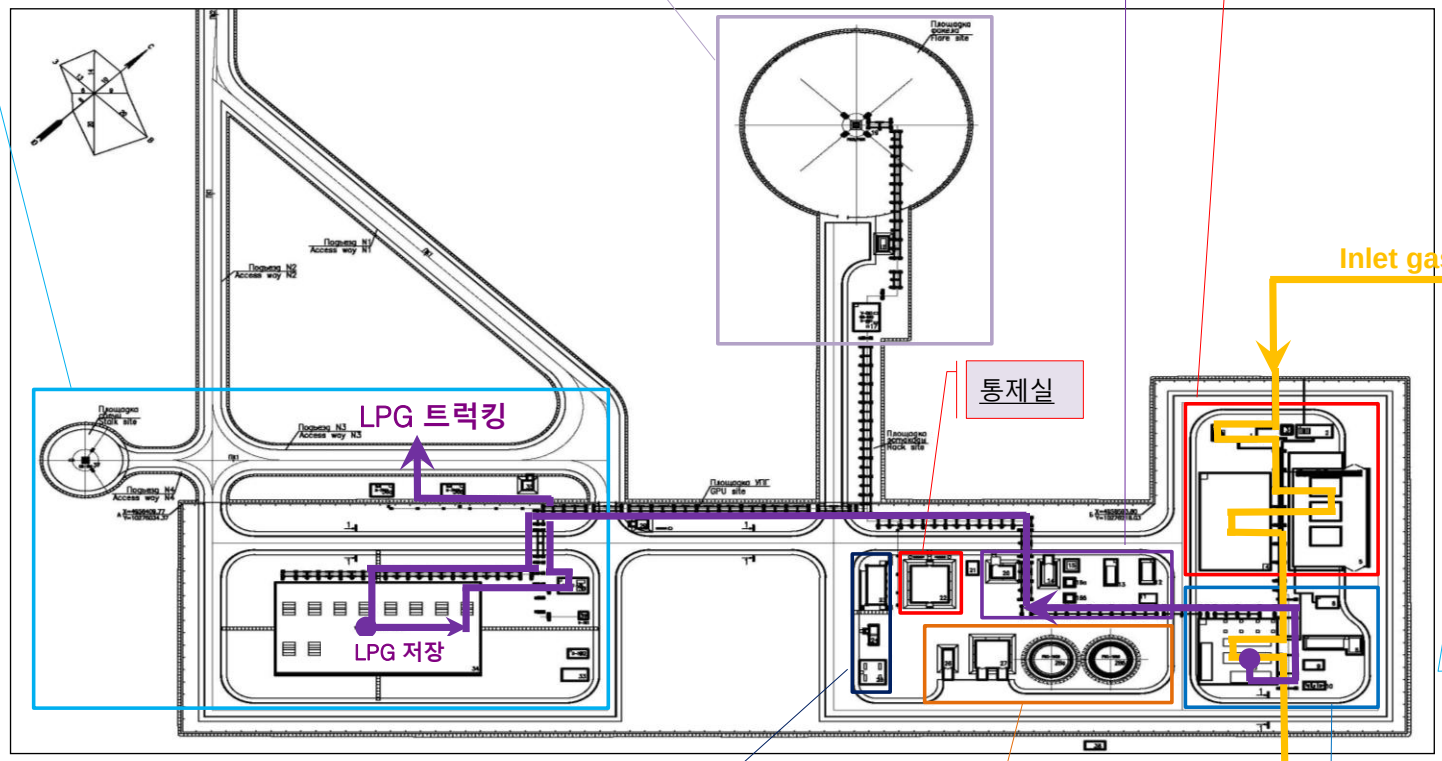

플래어 시스템
플래어 스택
고압/저압플래어드럼
파이롯 점화설비

유틸리티 설비
공기가압, 질소발생설비
열매유설비(HM)
난방설비(HW)

가스인입/가압설비
Inlet separator,
HP compressor

LPG 저장, 출하시설
LPG 저장탱크
LPG pump
LPG loading arm
Gas separator
Vent stack

통제실

가스발전기 2015년
설치예정 (1MW, 5기)

전기공급설비
전기변압,공급시설
비상발전기(디젤)

소방 설비
소방수탱크
소방펌프

주요공정설비
냉동기
수분제거설비(DEG)
LPG 안정화설비

Aktau ~ Arystan Road

(위치명, 악타우에서 거리 & 걸리는 시간)

Arystan Base camp, 332 Km, 5 hr

KKM Oil station, 322 Km, 4.8 hr
- 인근광구(Check point 같이 사용하고 있음)

Sayotes, 272 Km, 3.8 hr
- 인구 1000명 마을 (KTO Oil pumping station 소재)

도로포장 진행중

Station #9, 213 Km, 2.5 hr (샛길 진입로)
- 인구 300명 마을

포장

Shetpe, 150 Km, 1.5 hr
- 인구 3만명 소도시 (아리스탄 광구 관할)

Aktau, 0 Km, 0 hr
- 인구 20만명 도시 (Kensary, Meerbusch 소재)

■ 가스처리시설 - 아리스탄 광구 Gas 수집(Gathering), 판매(Sales)

KEH-CAPbI MEERBUSCH

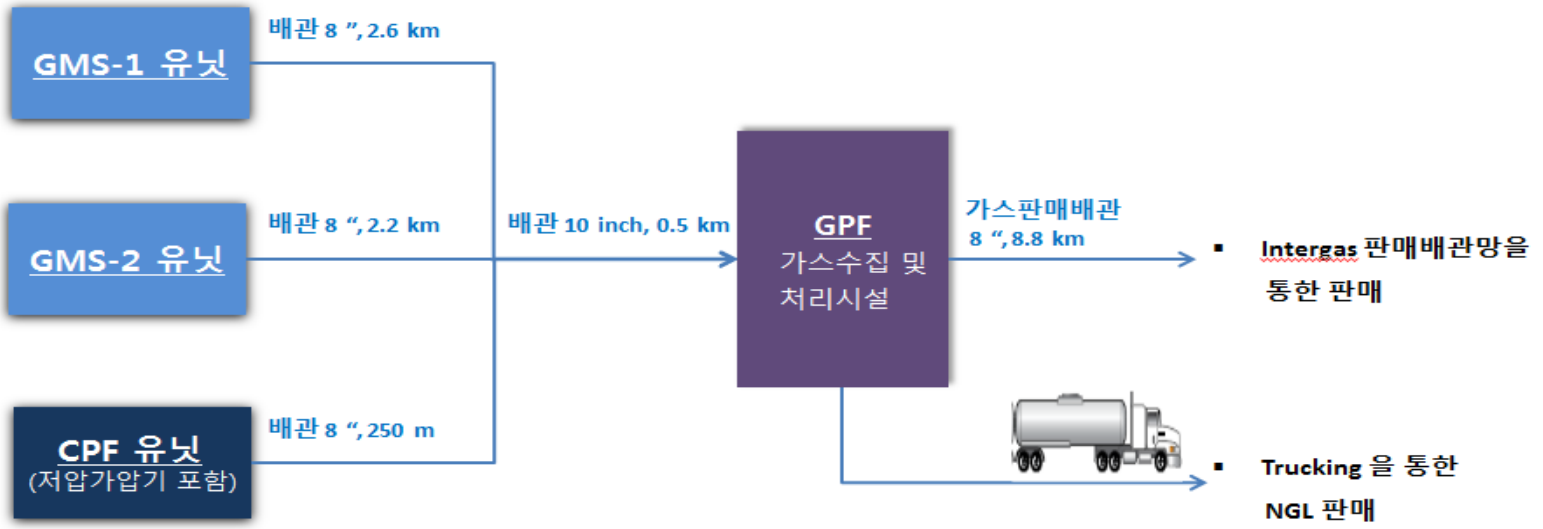

* CPF: 중앙처리시설(Central processing facility)
* GMS: 원유중간 집하시설(Group metering system)

Arystan 광구 주요 시설 위치

